Croma Select E
Croma Select E Multi Handbrause
Oberflächen: **weiß/chrom** Artikelnummer: **26810400**

Beschreibung

Merkmale

- Brausekopfgröße: 110 mm
- komfortable Strahlartenumstellung durch Select-Taste
- Strahlart: SoftRain, IntenseRain, Massagestrahl
- maximale Durchflussmenge (bei 3 bar): 16 l/min
- für Durchlauferhitzer geeignet

Technologie

Select · Quick Clean · XXL Performance

Designpreise

iF DESIGN AWARD 2015

reddot award 2015 winner

Produktabbildung
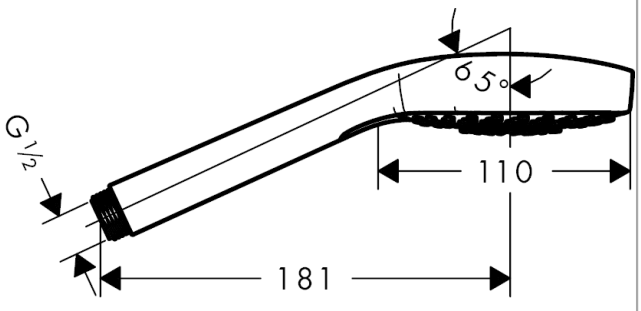
Maßzeichnung