Crometta
Handbrause Vario Green
Oberflächen: **weiß/chrom** Artikelnummer: **26336400**

Beschreibung

Merkmale

- Brausekopfgröße: 100 mm
- Strahlartenumstellung durch drehbare Strahlscheibe
- Strahlart: Rain, IntenseRain
- maximale Durchflussmenge (bei 3 bar): 6 l/min
- für Durchlauferhitzer geeignet

Technologie

Eco Smart

Quick Clean

XXL Performance

Designpreise

iF DESIGN AWARD 2016

Produktabbildung
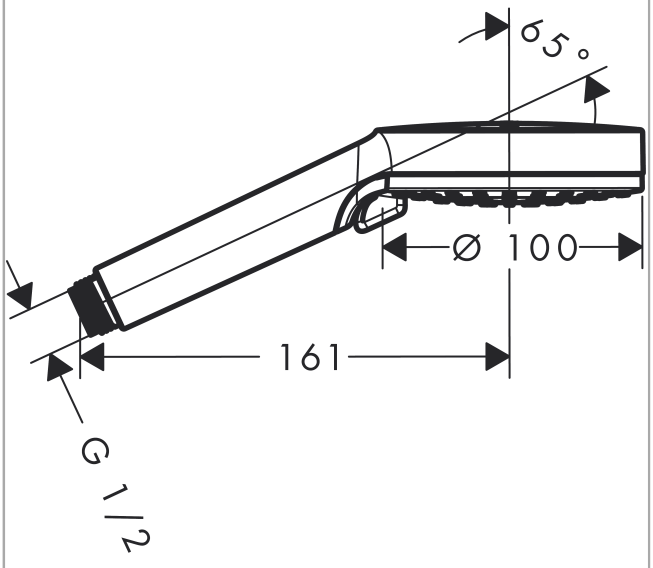
Maßzeichnung