burda Sanitärtechnik

Santro Waschtisch-Modul für Standarmatur

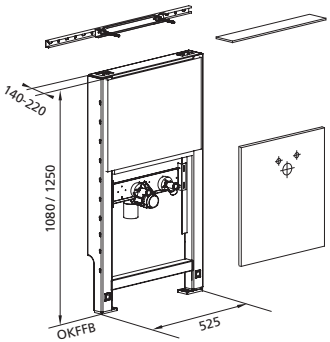

geeignet für: Vorwand

aus verzinkter, selbsttragender und schallentkoppelter Stahlkonstruktion,
mit einlagiger (12,5 mm) GKFI-Bauplatte, inkl. aller Regeldurchbrüche,
mit schallentkoppelter Montageschiene,
mit Befestigungsplatte zur variablen Waschtischmontage,
mit schwenkbarem, in der Tiefe verstellbarem Siphonbogen DN 50,
mit Gumminippel 32 mm,
mit allem Montagezubehör,
mit verstellbaren Fuß-Stützen 0-220 mm,
mit 2 schallentkoppelten, in der Breite einstellbaren Wandscheiben 1/2".

Maße: B / H / T 525 / 1080 / 140-220 mm

Aufpreis für weitere Anschlussarten auf Anfrage

Ausführung	Art.-Nr.
für Standarmatur	
Bauhöhe 1080 mm	621258.xx
Bauhöhe 1250 mm	621253.xx
mit eingebauter Armaturenplatte für den Anschluss eines Durchlauferhitzers	
Bauhöhe 1080 mm	622026.xx
Bauhöhe 1250 mm	622023.xx

*Versandeinheiten:

VE 2	**VE 3**	**VE 4**
20 St.	40 St.	60 St.