NORMBAU
PASSION FOR CARE

Nylon Care Winkelgriff 0300650, 500 x 750 mm, 90°

500 x 750 mm,
aus Nylon, Farbe ..., Ø 34 mm, mit korrosionsgeschütztem durchgehendem Stahlkern, links und rechts einsetzbar, mit stahlverstärkten Rosetten Ø 70 mm für verdeckte Verschraubung, Rosettenunterteile und Schrauben aus Edelstahl. Maximale zulässige Belastung 125 kg.
Lieferung mit Edelstahl Torx-Schrauben Ø 6 x 70 mm und Dübel für Vollbaustoffe.

Bestellnummer	0300650
Produktgruppe	0700

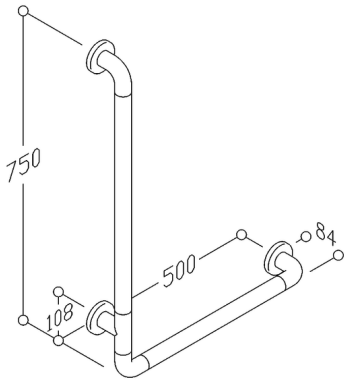

NORMBAU GmbH
Schwarzwaldstraße 15
77871 Renchen/Germany
Telefon +49(0)7843 / 704 - 0
Telefax +49(0)7843 / 704 - 43
www.normbau.de · normbau@allegion.com

ALLEGION

(PDF-Datasheet, generated 09.07.2019, Copyright NORMBAU)