PRODUKT DATENBLATT

ISOLED®

DE www.isoled.de +49 228 30 43 89 85
AT www.isoled.at +43 5372 219 999
CH www.isoled.ch +41 44 787 04 75

G4 LED 21SMD, 3W, WARMWEIß, PIN SEITLICH

Artikelnummer:	111979
EAN:	9009377021619

Produktspezifikation:

Material:	Kunststoff
Durchmesser in mm:	35
Länge in mm	47
Höhe in mm	9
Nennspannung/Strom:	12V AC/DC
Bemessungsleistung in Watt:	3
Wirkleistung in Watt:	2,7
Scheinleistung in VA:	3,1
Farbtemperatur:	3000K
Winkel:	120°
Lumen	310 (155 lm/W)
Candela	99
CRI	80
Umgebungstemperatur:	-20° - 40°
Betriebsstunden lt. Hersteller:	30000
Schutzart:	IP20
Dimmbar:	Nein

Besonderheiten:

Wie bei allen LED-Leuchtmitteln, muss eine Luftzirkulation in jenem Ausmaß gegeben sein, welche die Umgebungstemperaturen innerhalb der zulässigen Werte hält!

Dimmspezifikation:

nicht dimmbar, Flickeranteil abhängig vom verwendeten Trafo, Empfehlung: DC Gleichspannungstrafo zum Betrieb verwenden

Für spezifische Prüfberichte, CE-Konformitätserklärungen und weitere Produktinformationen wenden Sie sich bitte an Ihren Ansprechpartner im Vertriebsinnen-/außendienst.

Erweiterte Produktspezifikationen:

TÜV Rheinland

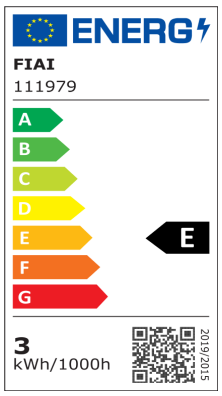

G4 LED 21SMD, 3W, WARMWEIß, PIN SEITLICH

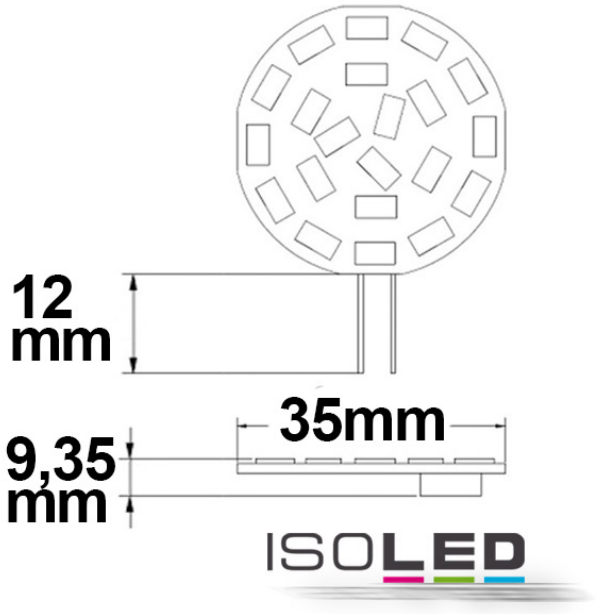

111979	120°	310lm
1 m	99 lx	Ø 3,5 m
2 m	25 lx	Ø 6,9 m
3 m	11 lx	Ø 10,4 m