PRODUKT DATENBLATT

ISOLED®

DE www.isoled.de +49 228 30 43 89 85
AT www.isoled.at +43 5372 219 999
CH www.isoled.ch +41 44 787 04 75

# G4 LED 21SMD, 3W, NEUTRALWEIß, PIN SEITLICH

| | |
|---|---|
| **Artikelnummer:** | 112331 |
| **EAN:** | 9009377029219 |

## Produktspezifikation:

| | |
|---|---|
| **Material:** | Kunststoff |
| **Durchmesser in mm:** | 35 |
| **Länge in mm** | 47 |
| **Höhe in mm** | 9 |
| **Nennspannung/Strom:** | 12V AC/DC |
| **Bemessungsleistung in Watt:** | 3 |
| **Wirkleistung in Watt:** | 2,6 |
| **Scheinleistung in VA:** | 2,9 |
| **Farbtemperatur:** | 4000K |
| **Winkel:** | 120° |
| **Lumen** | 320 (160 lm/W) |
| **Candela** | 102 |
| **CRI** | 80 |
| **Umgebungstemperatur:** | -20° - 40° |
| **Betriebsstunden lt. Hersteller:** | 30000 |
| **Schutzart:** | IP20 |
| **Dimmbar:** | Nein |

**Besonderheiten:**

Wie bei allen LED-Leuchtmitteln, muss eine Luftzirkulation in jenem Ausmaß gegeben sein, welche die Umgebungstemperaturen innerhalb der zulässigen Werte hält!

**Dimmspezifikation:**

nicht dimmbar, Flickeranteil abhängig vom verwendeten Trafo, Empfehlung: DC Gleichspannungstrafo zum Betrieb verwenden

**Für spezifische Prüfberichte, CE-Konformitätserklärungen und weitere Produktinformationen wenden Sie sich bitte an Ihren Ansprechpartner im Vertriebsinnen-/außendienst.**

## Erweiterte Produktspezifikationen:

TÜV Rheinland

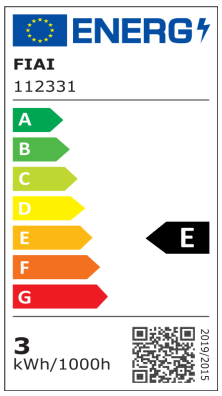

# G4 LED 21SMD, 3W, NEUTRALWEIß, PIN SEITLICH

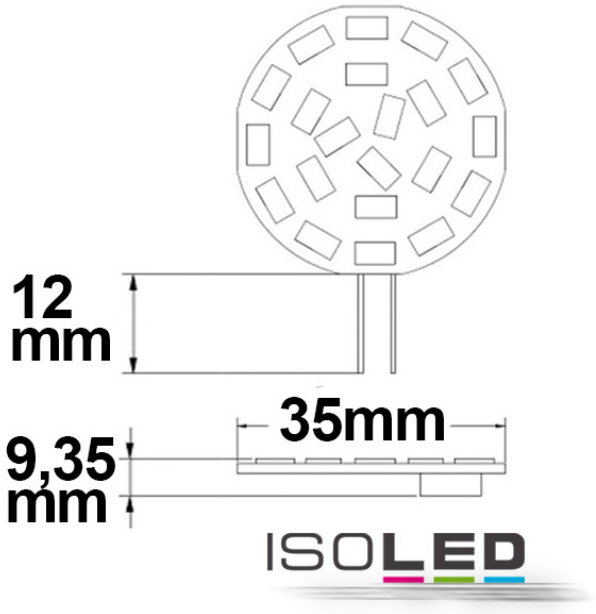

| 112331 | 120° | 320lm |
|---|---|---|
| 1 m | 102 lx | Ø 3,5 m |
| 2 m | 26 lx | Ø 6,9 m |
| 3 m | 11 lx | Ø 10,4 m |