MASTER LEDspot & Value MR16/MR11 Niedervolt-Reflektorlampen

MASTER LEDspotLV DimTone 5.8-35W MR16 36D

MASTER LEDspot & Value MR16/MR11
Niedervolt-Reflektorlampen - LED-lamp/Multi-LED -
Energieeffizienzklasse: G

Produktdaten:
EAN/UPC - Produkt: 8719514307308
Anzahl pro Verpackung: 1
Zähler - Pakete pro Außenkarton: 10
Nettogewicht (Einzelteil): 45 g

Allgemeine Informationen:
Lichttechnologie: LED
Sockel: GU5.3
Schaltzyklen: 50000
Nennlebensdauer (Nom): 25000 h

Lichttechnische Eigenschaften:
Lichtfarbe: Warmer Schimmer (WG)
Farbkonsistenz: <6
Farbwiedergabeindex (Nom): 90
Lichtstrom-Neuwert: 345 Lm
Lichtstrom im 90° Winkel: 345 Lm
Ausstrahlungswinkel der Lichtquelle: 36 °
Nenn-Abstrahlungswinkel: 36 °

Elektrische Kenndaten:
Ausgewiesene Lampenleistung: 5.8 W
Spannung (Nom): ac electro V
Eingangsfrequenz: - Hz
Startzeit: 0.5 s
Aufwärmzeit bis 60% Licht: 0.5 Sec.
Leistungsfaktor (Nom): 0.7

Temperaturkenndaten:
Gehäusetemperatur (max.): 88 °

Dimmen:
Dimmbar: Nur mit Spezial-Dimmern

Mechanische Kenndaten:
Durchmesser D: 51 mm
Gesamtlänge C: 46 mm

Zulassungen und Anwendungseigenschaften:
Energieeffizienz-Label (EEL): G
Energieverbrauch: 6 kWh/1000h

Produktfoto

Abmessungsskizze

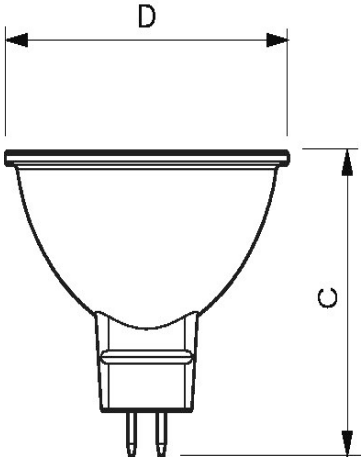

DimC	46 mm
DimD	51 mm

Lichtstärkeverteilung

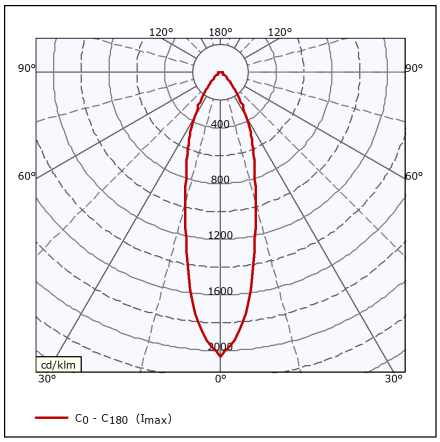

Technische Data

Produktdaten

Gesamt-Produktcode (EOC)	871951430730800
Bestell-Produktname	MASTER LEDspotLV DimTone 5.8-35W MR16 36D
EAN/UPC - Produkt	8719514307308
Anzahl pro Verpackung	1
Zähler - Pakete pro Außenkarton	10
Nettogewicht (Einzelteil)	45 g

Allgemeine Informationen

Lichttechnologie	LED
Sockel	GU5.3
Schaltzyklen	50000
Nennlebensdauer (Nom)	25000 h

Lichttechnische Eigenschaften

Lichtfarbe	Warmer Schimmer (WG)
Farbkonsistenz	<6
Farbwiedergabeindex (Nom)	90
Lichtstrom-Neuwert	345 Lm
Lichtstrom im 90° Winkel	345 Lm
Ausstrahlungswinkel der Lichtquelle	36 °
Nenn-Abstrahlungswinkel	36 °

Elektrische Kenndaten

Ausgewiesene Lampenleistung	5.8 W
Spannung (Nom)	ac electro V
Eingangsfrequenz	- Hz
Startzeit	0.5 s
Aufwärmzeit bis 60% Licht	0.5 Sec.
Leistungsfaktor (Nom)	0.7

Temperaturkenndaten

Gehäusetemperatur (max.)	88 °

Dimmen

Dimmbar	Nur mit Spezial-Dimmern

Zulassungen und Anwendungseigenschaften

Energieeffizienz-Label (EEL)	G
Energieverbrauch	6 kWh/1000h

Hinweise

Nicht für den Einsatz in sehr luftfeuchter Umgebung geeignet (z. B. über der Dusche)